

# ROLLLADEN
# PRODUKTKATALOG

# INHALTSVERZEICHNIS


**ROLLLÄDEN** **06**

VORBAUROLLLÄDEN **08**
UNTERPUTZROLLLÄDEN **14**
AUFSATZROLLLÄDEN **18**
FÜLLUNG DER STURZKÄSTEN **34**
EINBRUCHHEMMENDE ROLLLÄDEN **35**
PANZER **36**
QUERSCHNITTE DER FÜHRUNGSSCHIENEN FÜR VORBAU- UND UNTERPUTZROLLLÄDEN **40**
QUERSCHNITTE DER FÜHRUNGSSCHIENEN FÜR AUFSATZROLLLÄDEN **42**
ANTRIEBE UND ZUBEHÖR **47**

# FENSTERABDECKUNGEN

Außenrollläden sind die ideale Lösung für jedes Gebäude. Funktional und ästhetisch fügen sie sich perfekt in jeden architektonischen Stil ein. Sie schützen vor übermäßiger Hitze und Licht und erhöhen zudem die Langlebigkeit der Fenster. Sie gewährleisten Privatsphäre und schrecken Eindringlinge ab, wodurch das Zuhause zu einem komfortablen und sicheren Ort wird.





# Vorbaurollläden

Vorbaurollläden, auch Aufputz- oder Fassadenrollläden genannt, sind heute ein begehrtes Zubehör für jedes Fenster. Sie bieten den Nutzern nicht nur Privatsphäre, sondern auch Kontrolle über die Menge des einfallenden Lichts. Deswegen verbessern sie das Erscheinungsbild der Fassade und verlängern die Lebensdauer der Fenster.







SK45



SK90



SKP



SKO-P

# Vorbaurollladen **SK45**

Der Rollladen SK45 ist die ideale Lösung für neue und bestehende Gebäude, unabhängig von der Art der Fenster. Er zeichnet sich durch einen außen abgeschrägten Kasten mit einem Winkel von 45 Grad aus, der der Fassade ein scharfes, geometrisches Aussehen verleiht. Er kann direkt an der Fassade oder in der Fensternische auf dem Fensterrahmen montiert werden.



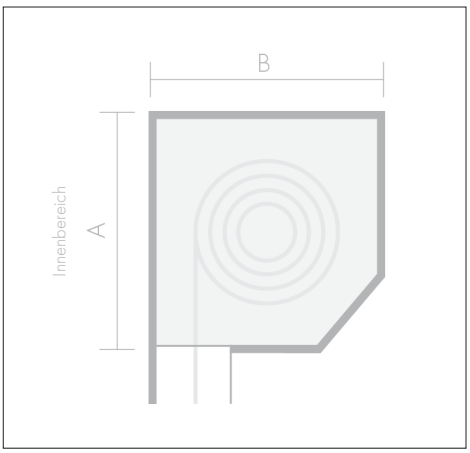


- Minimale Kastenbreite (elektrische Antriebe): 450 mm.
- Minimale Kastenbreite (manuelle Steuerung): 400 mm.
- Maximale Kastenbreite: 4500 mm.
- Verfügbare Farben: RAL, ALUPROF.

- Universelle Konstruktion.
- Der Kasten, die Führungen und der Panzer können in jeder Farbe der RAL-Palette lackiert werden.
- Die Montage des Rollladens an der Außenseite garantiert keine Wärmeverlust.
- Ermöglicht den Einsatz eines integrierten Insektenschutzes.
- Verfügbare Panzer: PVC 37, PVC 52, PA 39, EKO 39, PA 43, PA 52.
- Erhältlich in der kostengünstigen Variante Railing SK45.

Maximale Höhen (Fenster + Kasten) in mm*

| SK45 | | | | | |
|---|---|---|---|---|---|
| Kasten | A | B | PA 39 | PA 43 | PA 52 |
| 137 | 140 | 140 | 1600 | 1410 | 900 |
| 165 | 168 | 168 | 2470 | 2500 | 1590 |
| 180 | 183 | 183 | 3060 | 3100 | 2060 |
| 205 | 208 | 208 | 4320 | 4150 | 2700 |

*Die angegebenen Werte beziehen sich auf die maximalen Gesamthöhen eines Rollladens ohne integriertes Moskitonetz; sie hängen u.a. von der Wahl der Steuerungsmethode ab.

ALUPROF
ALUMINIUM SYSTEMS

# Vorbaurollladen **SK90**

Die einzigartige Konstruktion des Rollladens SK90 bringt frischen Wind in das Konzept der Vorbaurollläden. Neben allen Vorteilen dieses Produkts kann der Kasten auch als Unterputzkasten verwendet werden. Einfach eine Putzträgerschiene nachträglich einsetzen.



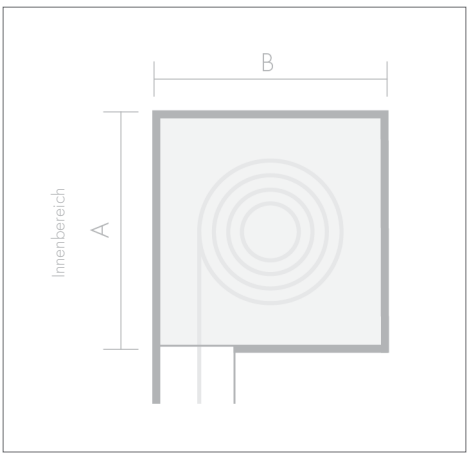


- Minimale Kastenbreite (elektrische Antriebe): 450 mm.
- Minimale Kastenbreite (manuelle Steuerung): 400 mm.
- Maximale Kastenbreite: 4500 mm.
- Verfügbare Farben: RAL, ALUPROF.

Maximale Höhen (Fenster + Kasten) in mm*

| SK90 | | | | | |
|---|---|---|---|---|---|
| Kasten | A | B | PA 39 | PA 43 | PA 52 |
| 137 | 140 | 140 | 1600 | 1410 | 900 |
| 165 | 168 | 168 | 2470 | 2500 | 1590 |
| 180 | 183 | 183 | 3060 | 3100 | 2060 |
| 205 | 208 | 208 | 4320 | 4150 | 2700 |

*Die angegebenen Werte beziehen sich auf die maximalen Gesamthöhen eines Rollladens ohne integriertes Moskitonetz; sie hängen u.a. von der Wahl der Steuerungsmethode ab.

- Universelle Konstruktion.
- Der Kasten, die Führungsschienen und der Rollladenpanzer können in jeder gewünschten Farbe aus der RAL-Palette lackiert werden.
- Die Montage des Rollladens an der Außenseite garantiert keinen Wärmeverlust.
- Ermöglicht den Einsatz eines integrierten Moskitonetzes.
- Der Rollladen kann an jedem Gebäudetyp montiert werden.
- Die Verwendung einer Putzträgerschiene ermöglicht einen einfachen Montage des Kastens.
- Verfügbare Panzer: PVC 37, PVC 52, PA 39, EKO 39, PA 43, PA 52.

ALUPROF
ALUMINIUM SYSTEMS

# Vorbaurollladen **SKP**

Das System mit halbrundem Kasten passt perfekt zu Fensterrahmen älterer Gebäude. Der optimal gewählte Winkel im oberen Teil des Kastens fügt sich ideal in die Fensterlaibung ein. Es vereint die Merkmale der SK45- und SKO-P-Modelle, zeichnet sich aber zusätzlich durch sein originelles Design aus. Es kann sowohl an der Fassade als auch in der Laibung montiert werden.



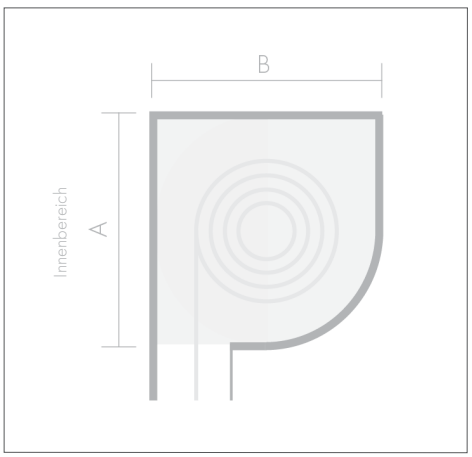


- Minimale Kastenbreite (elektrische Antriebe): 450 mm.
- Minimale Kastenbreite (manuelle Steuerung): 400 mm.
- Maximale Kastenbreite: 4500 mm.
- Verfügbare Farben: RAL, ALUPROF.

- Abgerundete Revision, die sich von anderen Modellen absetzt.
- Der Kasten, die Führungen und der Panzer können in jeder Farbe der RAL-Palette lackiert werden.
- Keine Wärmeverluste dank der Montage im Außenbereich.
- Die Montage des Rollladens an der Außenseite garantiert keinen Wärmeverlust.
- Ermöglicht den Einsatz eines integrierten Insektenschutzes.
- Verfügbare Panzer: PVC 37, PVC 52, PA 39, EKO 39, PA 43, PA 52.

Maximale Höhen (Fenster + Kasten) in mm*

| SKP | | | | | |
|---|---|---|---|---|---|
| Kasten | A | B | PA 39 | PA 43 | PA 52 |
| 137 | 138 | 138 | 1600 | 1410 | 900 |
| 165 | 166 | 166 | 2470 | 2500 | 1590 |
| 180 | 181 | 181 | 3060 | 3100 | 2060 |
| 205 | 206 | 206 | 4320 | 4150 | 2700 |

*Die angegebenen Werte beziehen sich auf die maximalen Gesamthöhen eines Rollladens ohne integriertes Moskitonetz; sie hängen u.a. von der Wahl der Steuerungsmethode ab.

# Vorbaurollladen **SKO-P**

In diesem System ist der hochwertige Aluminiumkasten abgerundet, wodurch er ein Schmuckstück für die Immobilie darstellt. Ein besonders haltbares Modell.



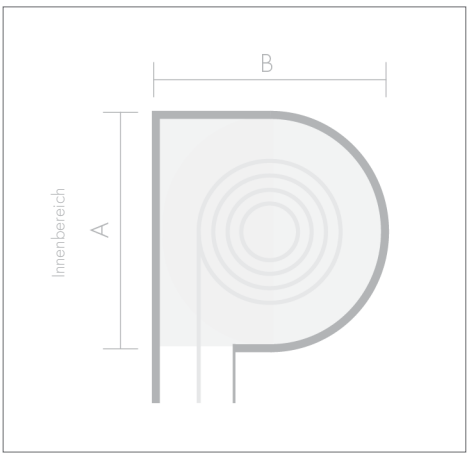


- Minimale Kastenbreite (elektrische Antriebe): 450 mm.
- Minimale Kastenbreite (manuelle Steuerung): 400 mm.
- Maximale Kastenbreite: 4500 mm.
- Verfügbare Farben: RAL, ALUPROF.

- Einzigartige Form.
- Der Kasten, die Führungen und der Panzer können in jeder Farbe der RAL-Palette lackiert werden.
- Die Montage des Rollladens an der Außenseite garantiert keinen Wärmeverlust.
- Ermöglicht den Einsatz eines integrierten Insektenschutzes.
- Verfügbare Panzer: PVC 37, PVC 52, PA 39, EKO39, PA 43, PA 52.

Maximale Höhen (Fenster + Kasten) in mm*

| SKO-P | | | | | |
|---|---|---|---|---|---|
| Kasten | A | B | PA 39 | PA 43 | PA 52 |
| 137 | 141 | 144 | 1560 | 1410 | 850 |
| 165 | 168 | 172 | 2430 | 2500 | 1640 |
| 180 | 184 | 187 | 3260 | 2980 | 2060 |
| 205 | 206 | 212 | 4370 | 4020 | 2700 |

*Die angegebenen Werte beziehen sich auf die maximalen Gesamthöhen eines Rollladens ohne integriertes Moskitonetz; sie hängen u.a. von der Wahl der Steuerungsmethode ab.

ALUPROF
ALUMINIUM SYSTEMS

# Unterputzrollläden

Unterputzrollläden sind eine elegante, in der Wand verborgene Lösung. Sichtbar sind nur die Führungen und der untere Teil des Kastens. Sie bestehen vollständig aus Aluminium oder einer Kombination aus Aluminium und PVC, abhängig von der vom Kunden gewählten Farbe oder Folierung, wobei die Auswahl an ästhetischen Optionen beeindruckend ist. Sie verbessern die Fensterparameter und verhindern den unkontrollierten Einfall des Lichts und der Wärme in das Haus.







SP-E



Quadbox

# Unterputzrollladen **SP-E**

Die größten Vorteile bei der Wahl des Unterputz-Rollladens SP-E ergeben sich, wenn die Installation bereits in der Planungsphase eines Neubaus berücksichtigt wird. Die Konstruktion ist so ausgelegt, dass die Montage weder den Sturz noch die Tür- oder Fensterkonstruktion beeinträchtigt, sodass die Isolationsparameter des Gebäudes erhalten bleiben. Bei bestehenden Gebäuden sind Änderungen im Sturzbereich erforderlich.



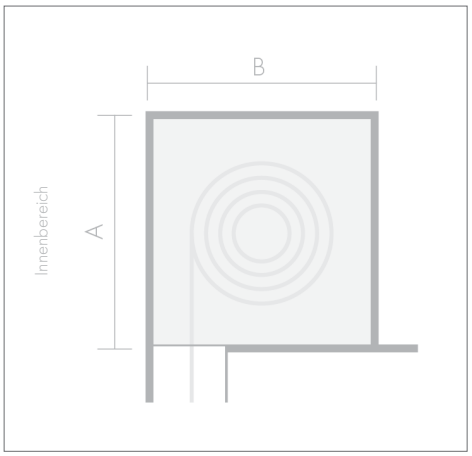


- Minimale Kastenbreite (elektrische Antriebe): 450 mm.
- Minimale Kastenbreite (manuelle Steuerung): 400 mm.
- Maximale Kastenbreite: 4500 mm.
- Verfügbare Farben: RAL, ALUPROF.

- Es passt perfekt zu Neubauten, einschließlich Passivhäusern.
- Der Kasten kann lackiert werden, die Führungsschienen können lackiert oder foliert sein.
- Die Putzträgerschiene ist standardmäßig 15-105 mm lang.
- Es erfordert Beeinträchtigung des Gebäudes oder der keine.
- Ermöglicht den Einsatz eines integrierten Insektenschutzes.
- Verfügbare Panzer: PVC 37, PVC 52, PA 39, EKO 39, PA 43, PA 52.

Maximale Höhen (Fenster + Kasten) in mm*

| SP-E | | | | | |
|---|---|---|---|---|---|
| Kasten | A | B | PA 39 | PA 43 | PA 52 |
| 137 | 140 | 140 | 1600 | 1410 | 900 |
| 165 | 168 | 168 | 2470 | 2500 | 1590 |
| 180 | 183 | 183 | 3060 | 3100 | 2060 |
| 205 | 209 | 209 | 4320 | 4150 | 2700 |

*Die angegebenen Werte beziehen sich auf die maximalen Gesamthöhen eines Rollladens ohne integriertes Moskitonetz; sie hängen u.a. von der Wahl der Steuerungsmethode ab.

ALUPROF
ALUMINIUM SYSTEMS

# Unterputzrollladen **QuadBox**

Der Unterputz-Rollladen QuadBox kann, wie alle Rollläden dieser Art, fast vollständig unter der Putzschicht verborgen werden. Sichtbar bleibt nur die Revisionsklappe, die beim QuadBox-System aus Aluminium oder PVC gefertigt werden kann. Dies ermöglicht eine bessere Anpassung an die Ästhetik der Fenster durch RAL-Lackierung des Aluminiums oder Folierung der PVC-Klappe mit allen verfügbaren Dekoren.



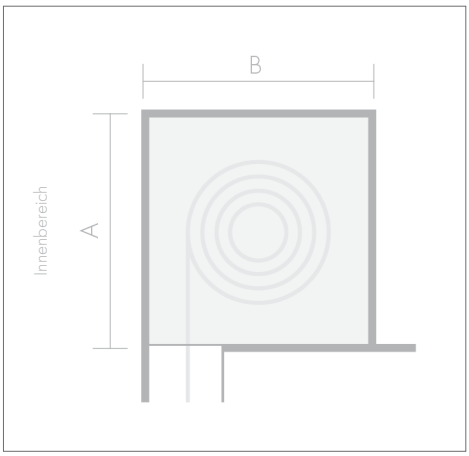


- Minimale Kastenbreite (elektrische Antriebe): 450 mm.
- Minimale Kastenbreite (manuelle Steuerung): 400 mm.
- Maximale Kastenbreite: 4500 mm.
- Verfügbare Farben: BeClever, RAL, AP*, SAL*, GEA*, REH*
  *Nur Quadbox mit PVC-Revisionsklappe.

- Die ideale Lösung für Neubauten, einschließlich Passivhäusern.
- Der Kasten und die Führungen können lackiert oder foliert werden.
- Die Putzträgerschiene ist standardmäßig 15 mm lang.
- Möglichkeit, zwischen einer PVC- oder Aluminium-Revisionsklappe zu wählen.
- Keine Wärmeverluste, Rollläden werden unabhängig vom Innenraum montiert.
- Ermöglicht den Einsatz eines integrierten Insektenschutzes.
- Verfügbare Panzer: PVC 37, PVC 52, PA 39, EKO 39 PA 43, PA 52.

Maximale Höhen (Fenster + Kasten) in mm*

| Quadbox | | | | | |
|---|---|---|---|---|---|
| Kasten | A | B | PA 39 | PA 43 | PA 52 |
| 137 | 137 | 137 | 1600 | 1410 | 900 |
| 165 | 165 | 165 | 2470 | 2500 | 1590 |
| 180 | 180 | 180 | 3060 | 3100 | 2060 |
| 205 | 205 | 205 | 4320 | 4150 | 2700 |

*Die angegebenen Werte beziehen sich auf die maximalen Gesamthöhen eines Rollladens ohne integriertes Moskitonetz; sie hängen u.a. von der Wahl der Steuerungsmethode ab.

# Aufsatzrollläden

Aufsatzrollläden sind eine der beliebtesten Wahlmöglichkeiten beim Fertigstellen und Renovieren von Gebäuden. Sie werden für ihre effektive Lichtsteuerung, die effiziente Kastenisolierung und die Abschreckung potenzieller Eindringlinge geschätzt. Ihre Montage erfordert keine zusätzliche Dämmung, was sie praktisch und effizient macht.





Expert XT



Elite XT



Exakt XT



Thermo Box



Opoterm



Cleverbox Si



Cleverbox Ri



Neo XT



Roka Top 2



Roka Top 2 EX



Roka Top 2 PLUS



Roka Top 2 RG



Styroterm



Roka Top 2 RG EX

# Aufsatzrollladen **Expert XT**

Ein vielseitiges System, das sich durch einfache Montage und Bedienung auszeichnet. Die Montage ist dank dedizierter Adapter, die für verschiedene Fenstertypen erhältlich sind, intuitiv. Die Wartung wurde durch einfach zu montierende Antriebsbefestigungen beschleunigt. Der Kasten kann zusätzlich mit einem integrierten Insektenschutzgitter ausgestattet werden, größere Konstruktionen - mit Stahlverstärkung. All dies wurde für einen besseren Schutz der Bewohner und die Stabilität des Rahmens vorbereitet. Expert XT ist in zwei Weißtönen erhältlich, und weniger ästhetische Elemente können mit Abdeckkappen verdeckt werden.



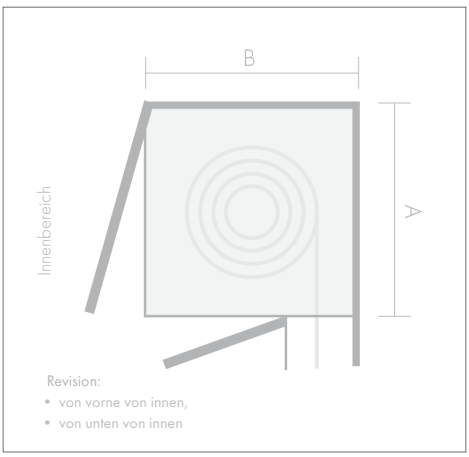


- Minimale Kastenbreite (elektrische Antriebe): 450 mm.
- Minimale Kastenbreite (manuelle Steuerung): 400 mm.
- Maximale Kastenbreite: 5500 mm.
- Max. Tiefe des Rahmens bei Revision von unten: 85 mm.
- Verfügbare Farbpalette: RAL, AP, SAL, GEA, REH.

- Die Montage und Wartung sind einfach.
- Der Rollladen ist für Fenster aus PVC, Aluminium und Holz geeignet.
- Der Kasten kann von außen und innen verputzt werden.
- Ermöglicht den Einsatz eines integrierten Insektenschutzes.
- Verfügbare Panzer: PVC 37, PVC 52, PA 39, EKO 39 PA 43, PA 52.

Maximale Höhen (Fenster + Kasten) in mm*

| Expert XT | | | | | |
|---|---|---|---|---|---|
| Kasten | A | B | PA 39 | PA 43 | PA 52 |
| 165 | 165 | 220 | 1620 | 1500 | 1000 |
| 185 | 185 | 220 | 2250 | 2250 | 1500 |
| 220 | 220 | 255 | 3500 | 3750 | 2500 |

*Die angegebenen Werte beziehen sich auf die maximalen Gesamthöhen eines Rollladens ohne integriertes Moskitonetz; sie hängen u.a. von der Wahl der Steuerungsmethode ab.

# Aufsatzrollladen **Elite XT**

In diesem universellen Modell sind die Montage und die Wartung dank der Verwendung von Antriebsbefestigungen und Rahmenadaptern – für Kunststoff oder universelle für Aluminium und Holz – einfach. Bei Elite XT verbinden sich die einzelnen Elemente wie Bausteine. Ein Merkmal des Systems ist die von unten außen montierte Revision, die eine Nutzung und Verputzung sogar bei Fensterrahmen mit außergewöhnlicher Einbautiefe ermöglicht. Elite XT ist in Standardweiß und dem noch helleren Salamander-Weiß erhältlich.



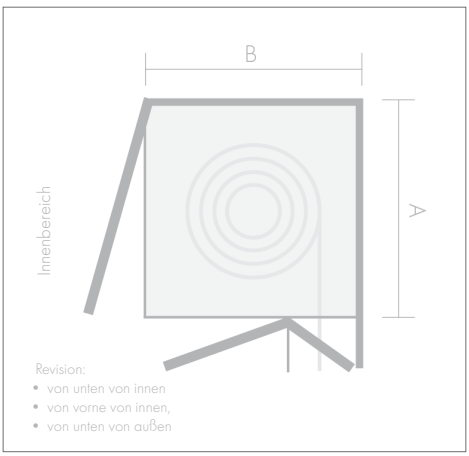


- Min. Breite des Kastens (elektrische Antriebe): 450 mm.
- Min. Breite des Kastens (manuelle Steuerung): 400 mm.
- Max. Breite des Kastens: 5500 mm.
- Max. Tiefe des Rahmens bei Revision von unten: 85 mm*
  *Die Einschränkung betrifft die Revision von unten von innen.
- Verfügbare Farbpalette: RAL, AP, SAL, GEA, REH.

Maximale Höhen (Fenster + Kasten) in mm*

| Elite XT | | | | | |
|---|---|---|---|---|---|
| Kasten | A | B | PA 39 | PA 43 | PA 52 |
| 175 | 175 | 220 | 1620 | 1500 | 1000 |
| 200 | 200 | 220 | 2250 | 2250 | 1500 |
| 240 | 255 | 255 | 3500 | 3750 | 2500 |

*Die angegebenen Werte beziehen sich auf die maximalen Gesamthöhen eines Rollladens ohne integriertes Moskitonetz; sie hängen u.a. von der Wahl der Steuerungsmethode ab.

- Ermöglicht die Montage an Fenstern mit großer Einbautiefe dank der Revision von außen.
- Die Montage und Wartung sind einfach.
- Der Rollladen ist für Fenster aus PVC, Aluminium und Holz geeignet.
- Ermöglicht den Einsatz eines integrierten Insektenschutzes.
- Verfügbare Panzer: PVC 37, PVC 52, PA 39, EKO 39 PA 43, PA 52.

# Aufsatzrollladen **Exakt XT**

Die überarbeitete, optimierte und verstärkte Version des dauerhaft beliebten Systeme Exakt. Es zeichnet sich durch eine einfache Bauweise aus und wird aufgrund der hohen Ausgereiftheit seiner wichtigsten Funktionen bevorzugt gewählt. Der einfache Zugang zum Rollladenmechanismus erleichtert die Wartung und den Service erheblich. Das System bewährt sich sowohl in PVC- als auch in Aluminium-Lösungen.



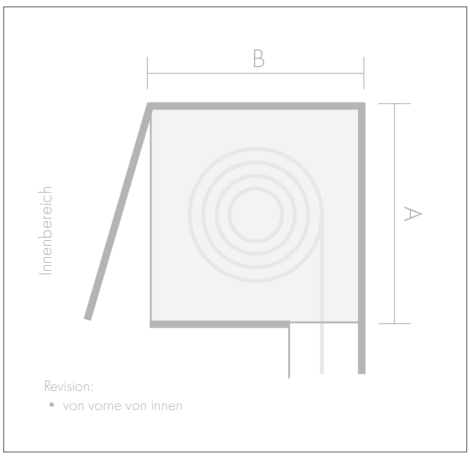


- Minimale Kastenbreite (elektrische Antriebe): 450 mm.
- Minimale Kastenbreite (manuelle Steuerung): 400 mm.
- Maximale Kastenbreite: 5900 mm.
- Verfügbare Farbpalette: RAL, AP, SAL, GEA, REH.

- Die Montage und Wartung sind einfach.
- Der Rollladen ist für Fenster aus PVC, Aluminium und Holz geeignet.
- Der Kasten kann von außen verputzt werden.
- Verfügbare Panzer: PVC 37, PVC 52, PA 39, EKO 39, PA 43, PA 52.

Maximale Höhen (Fenster + Kasten) in mm*

| Exakt XT | | | | | |
|---|---|---|---|---|---|
| Kasten | A | B | PA 39 | PA 43 | PA 52 |
| 155 | 155 | 180 | 1600 | 1600 | 980 |
| 180 | 180 | 205 | 2400 | 2400 | 1550 |
| 220 | 220 | 245 | 3500 | 3500 | 2500 |

*Die angegebenen Werte beziehen sich auf die maximalen Gesamthöhen eines Rollladens ohne integriertes Moskitonetz; sie hängen u.a. von der Wahl der Steuerungsmethode ab.

# Aufsatzrollladen **Thermo Box**

Das Aufsatz Rollladensystem Thermo Box bietet einen hervorragenden Schutz vor übermäßiger Sonneneinstrahlung und unerwünschten Blicken. Das Kennzeichnend des Systems ist eine hohe Schalldämmung und vor allem hervorragende thermische Parameter des isolierten Kastens. Bemerkenswert ist auch der Universaladapter, eine Lösung, die die Montage des Systems auf allen gängigen Fenstern auf dem Markt erleichtert.



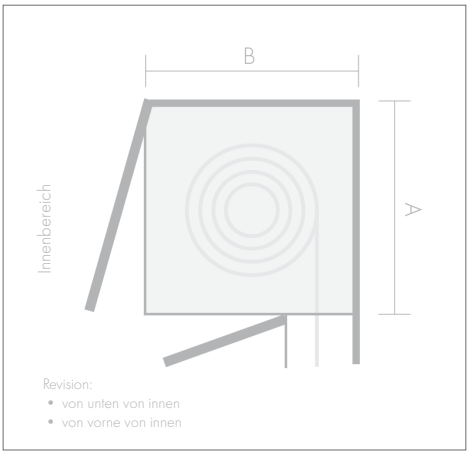


- Minimale Kastenbreite (elektrische Antriebe): 450 mm.
- Minimale Kastenbreite (manuelle Steuerung): 400 mm.
- Maximale Kastenbreite: 6300 mm.
- Max. Tiefe des Rahmens bei Revision von unten: 85 mm.
- Verfügbare Farbpalette: RAL, AP, SAL, GEA, REH.

- Von außen und innen überputzbar.
- Ausgestattet mit langlebigen, austauschbaren Einlaufschienen.
- Ermöglicht die Installation eines integrierten Insektenschutzgitters.
- Verfügbare Lamellen: PVC 37, PA 39, EKO 39, PA 43, PA 52.

Maximale Höhen (Fenster + Kasten) in mm*

| Thermo Box | | | | | |
|---|---|---|---|---|---|
| Kasten | A | B | PA 39 | PA 43 | PA 52 |
| 165 | 165 | 255 | 2000 | 1800 | 1270 |
| 205 | 205 | 255 | 3250 | 3250 | 2150 |
| 245 | 245 | 255 | 4250 | 4350 | 2950 |

*Die angegebenen Werte beziehen sich auf die maximalen Gesamthöhen eines Rollladens ohne integriertes Moskitonetz; sie hängen u.a. von der Wahl der Steuerungsmethode ab.

# Aufsatzrollladen **Cleverbox Si**

Der Rollladen wurde mit dem Ziel entwickelt, die Betriebskosten für Haushalte und Unternehmen zu senken. Er verfügt über alle Vorteile von Aufsatzsystemen und kann zusätzlich mit Neopor ausgestattet werden, also geschäumtes Polystyrol, das bessere thermische und akustische Isolierungseigenschaften bietet. Die Stahlverstärkung ermöglicht die Verwendung des Rollladens sogar bei großen Konstruktionen, ohne Bedenken hinsichtlich der Stabilität, und die seitlichen Abdeckkappen verdecken diskret unattraktive Elemente.



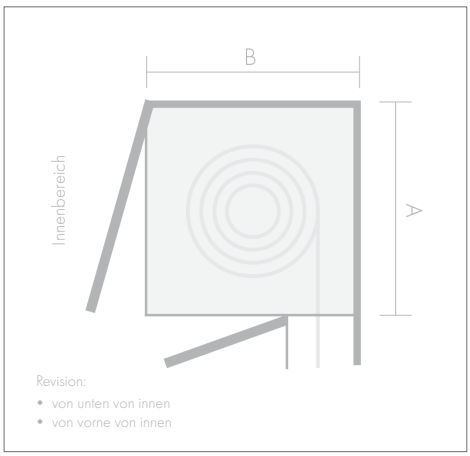


Maximale Höhen (Fenster + Kasten) in mm*

| Cleverbox Si | | | | |
|---|---|---|---|---|
| Kasten | A | B | PA 39 | PA 43 |
| 165 | 165 | 255 | 2000 | 2000 |
| 205 | 205 | 255 | 3250 | 3250 |
| 245 | 245 | 255 | 4250 | 4500 |

*Die angegebenen Werte beziehen sich auf die maximalen Gesamthöhen eines Rollladens ohne integriertes Moskitonetz; sie hängen u.a. von der Wahl der Steuerungsmethode ab.

- Minimale Kastenbreite (elektrische Antriebe): 450 mm.
- Minimale Kastenbreite (manuelle Steuerung): 400 mm.
- Maximale Kastenbreite: 5500 mm.
- Max. Tiefe des Rahmens bei Revision von unten: 98 mm. Verfügbare Farbpalette: RAL, AP, SAL, GEA, REH.

- Der Rollladen ist für ist für Fenster aus PVC und Aluminium geeignet.
- Der Rollladen ist für können seitliche Abdeckkappen separat dazu gekauft werden.
- Ermöglicht den Einsatz eines integrierten Insektenschutzes Der Kasten kann von außen und innen verputzt werden.
- Die Variante mit Neopor bietet eine bessere thermische und akustische Isolierung an.
- Verfügbare Panzer: PVC 37, PA 39, EKO 39, PA 43.

# Aufsatzrollladen **Cleverbox Ri**

Der Rollladen bietet alle Vorteile des Cleverbox-Modells und unterscheidet sich im Design. Die abgerundete Revision sieht besonders gut in der französischen Landschaft aus. Ideal für PVC- und Aluminiumfenster.



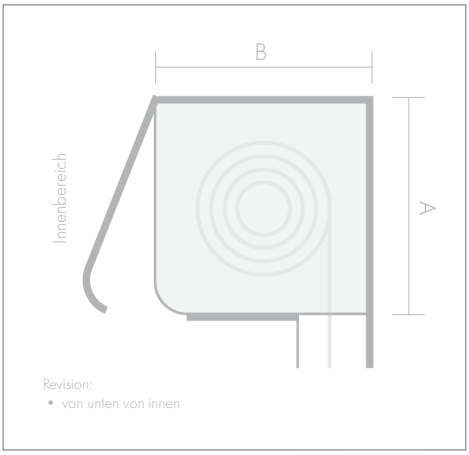


- Minimale Kastenbreite (elektrische Antriebe): 450 mm.
- Minimale Kastenbreite (manuelle Steuerung): 400 mm.
- Maximale Kastenbreite: 5500 mm.
- Verfügbare Farbpalette: RAL, AP, SAL, GEA, REH.

Maximale Höhen (Fenster + Kasten) in mm*

| Cleverbox Ri | | | | |
|---|---|---|---|---|
| Kasten | A | B | PA 39 | PA 43 |
| 165 | 165 | 175 | 1250 | 1500 |
| 205 | 205 | 215 | 2500 | 2750 |

*Die angegebenen Werte beziehen sich auf die maximalen Gesamthöhen eines Rollladens ohne integriertes Moskitonetz; sie hängen u.a. von der Wahl der Steuerungsmethode ab.

- Eine einzigartige Form des Kastens von innen.
- Der Rollladen ist für ist für Fenster aus PVC und Aluminium geeignet.
- Ermöglicht die Installation eines integrierten Insektenschutzgitters.
- Es können seitliche Abdeckkappen separat dazu gekauft werden.
- Max. Tiefe des Rahmens: 98 mm.
- Verfügbare Panzer: PVC 37, PA 39, EKO 39, PA 43.

# Aufsatzrollladen **Opoterm**

Das System verfügt über bewährte Lösungen, die u.a. eine einfache Montage und Wartung ermöglichen. Der Markenzeichen dieses Rollos ist das raffinierte Aussehen, das durch zusätzliche Abdeckelemente erzielt wird. Dazu gehören Abdeckkappen, die die Schrauben von innen abdecken, sowie die abgerundete Innenplatte. Der Rollladen kann ohne Verluste der Statik an großflächigen Fenstern montiert werden. Opoterm ist in der RENO-Version erhältlich, die für ältere Gebäude mit Rahmen mit Renovierungsflossen entwickelt wurde.



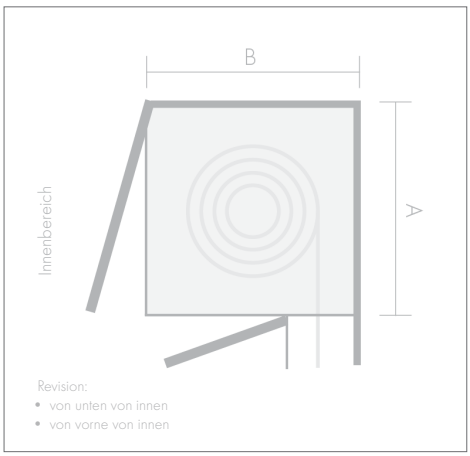


- Minimale Kastenbreite (elektrische Antriebe): 450 mm.
- Minimale Kastenbreite (manuelle Steuerung): 400 mm.
- Maximale Kastenbreite: 5500 mm.
- Max. Tiefe des Rahmens bei Revision von unten: 100 mm.
- Verfügbare Farbpalette: RAL, AP, SAL, GEA, REH.

- Der Rollladen ist für Fenster aus PVC und Aluminium geeignet.
- Ermöglicht den Einsatz eines integrierten Insektenschutzes.
- Der Kasten kann von außen und innen verputzt werden.
- Es können seitliche Abdeckkappen separat dazu gekauft werden.
- Es gibt eine Variante mit abgerundeter innerer Frontplatte.
- Die RENO-Version ist ideal für PVC-Fenster mit Renovierung.
- Verfügbare Panzer: PVC 37, PVC 52, PA 39, EKO 39, PA 43, PA 52.

Maximale Höhen (Fenster + Kasten) in mm*

| Opoterm | | | | | |
|---|---|---|---|---|---|
| Kasten | A | B | PA 39 | PA 43 | PA 52 |
| 175 | 170 | 230 | 1890 | 1770 | 1170 |
| 210 | 210 | 230 | 3310 | 3250 | 2280 |
| 240 | 240 | 255 | 4770 | 3680 | 3230 |

*Die angegebenen Werte beziehen sich auf die maximalen Gesamthöhen eines Rollladens ohne integriertes Moskitonetz; sie hängen u.a. von der Wahl der Steuerungsmethode ab.

# Aufsatzrollladen **Neo XT**

Ein idealer Rollladen für den Einsatz in energieeffizienten Gebäuden dank seiner hohen Wärmedämmung. Er schützt wirksam vor übermäßiger Sonneneinstrahlung und Umgebungslärm. Geschätzt wird er für sein Montagesystem, das die Verbindung des Rollladens mit Fenstern jeder Art erleichtert. Eine zusätzliche Verstärkungsschiene ermöglicht zudem die Herstellung stabiler Rollläden mit großer Breite.



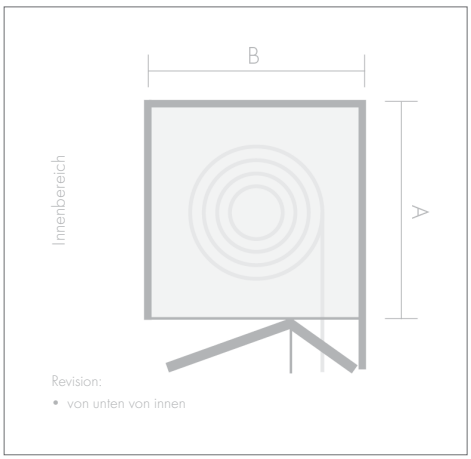


- Minimale Kastenbreite (elektrische Antriebe): 450 mm.
- Minimale Kastenbreite (manuelle Steuerung): 400 mm.
- Maximale Kastenbreite: 5500 mm.
- Max. Tiefe des Rahmens bei Revision von unten: 85 mm.

*Die Einschränkung betrifft die Revision von unten von innen.

- Einfache Montage und Wartung.
- Der Rollladen ist für Fenster aus PVC, Aluminium und Holz geeignet.
- Verfügt über eine widerstandsfähige Konstruktion.
- Ermöglicht den Einsatz eines integrierten Insektenschutzes.
- Zeichnet sich durch sehr gute thermische und akustische Isolierung aus.
- Verfügbare Panzer: PVC 37, PVC 52, PA 39, EKO 39, PA 43, PA 52.
- Der Kasten ist in der Variante für Klinkerverbau erhältlich.

Maximale Höhen (Fenster + Kasten) in mm*

| Neo XT | | | | | |
|---|---|---|---|---|---|
| Kasten | A | B | PA 39 | PA 43 | PA 52 |
| 260 | 260 | 270/300/365 | 3800 | 4200 | 2700 |
| 290 | 290 | 270/300/365 | | | |

*Die angegebenen Werte beziehen sich auf die maximalen Gesamthöhen eines Rollladens ohne integriertes Moskitonetz; sie hängen u.a. von der Wahl der Steuerungsmethode ab.

# Aufsatzrollladen **Roka-Top 2**

Roka-Top 2 bietet eine Kombination der Vorteile von Sturz- und Aufsatzsystemen. Die Styroporkästen, deren Anbieter ein Pionier ist, garantieren Zeitersparnis bei der Montage, da die Elemente bereits in der Produktionsphase vorab montiert werden. Der Rollladen ist eine ausgezeichnete Wahl für den Neubau; er bietet sehr gute akustische und thermische Isolierung. Dank der verstärkten Kastenkonstruktion ist er äußerst robust, selbst bei größeren Größen. Das ist eine Lösung für viele Jahre.



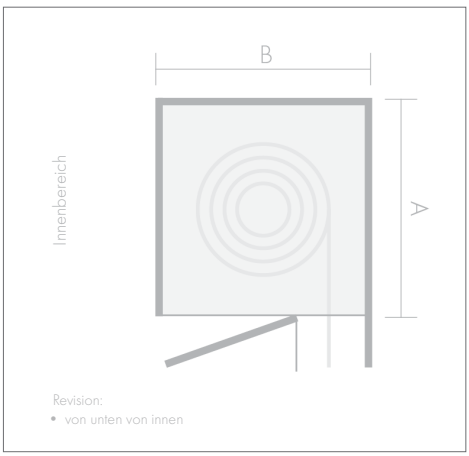


- Minimale Kastenbreite (elektrische Antriebe): 450 mm.
- Minimale Kastenbreite (manuelle Steuerung): 400 mm.
- Maximale Kastenbreite: 5500 mm.
- Max. Tiefe des Rahmens: 92 mm.

- Der Rollladen ist für Fenster aus PVC geeignet.
- Verfügt über eine verstärkte Kastenkonstruktion.
- Zeichnet sich durch sehr gute thermische und akustische Isolierwerte aus.
- Verfügbare Panzer: PVC 37, PVC 52, PA 39, EKO 39, PA 43, PA 52.
- Der Kasten ist in drei Bauarten erhältlich.

Maximale Höhen (Fenster + Kasten) in mm*

| Roka Top 2 | | | | | |
|---|---|---|---|---|---|
| Kasten | A | B | PA 39 | PA 43 | PA 52 |
| 250 | 250 | 280/300/345/365 | 3250 | 3500 | 2800 |
| 300 | 300 | 280/300/345/365 | 4500 | 4250 | 3300 |

*Die angegebenen Werte beziehen sich auf die maximalen Gesamthöhen eines Rollladens ohne integriertes Moskitonetz; sie hängen u.a. von der Wahl der Steuerungsmethode ab.

Verfügbare Ausbauvarianten:


Monolithischer Putz


WDVS


Klinker

# Aufsatzrollladen **Roka-Top 2 EX**

Ein weiteres Niveau der Spitzenklasse unter den Rollläden. Ein besseres Modell als der Roka-Top 2 das sich durch die Montageart und durch die Möglichkeit des Einbaus eines Moskitonetzes unterscheidet.



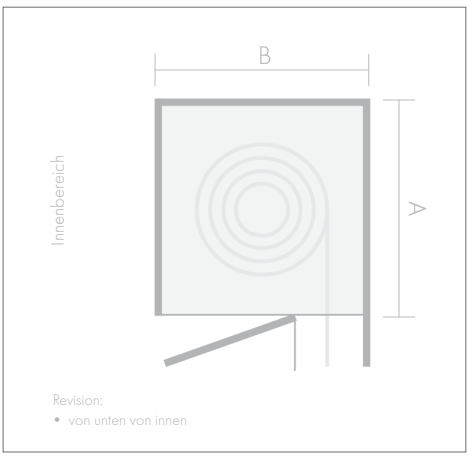


- Minimale Kastenbreite (elektrische Antriebe): 450 mm.
- Minimale Kastenbreite (manuelle Steuerung): 400 mm.
- Maximale Kastenbreite: 5500 mm.
- Max. Tiefe des Rahmens: 92 mm.

- Der Rollladen ist für Fenster aus PVC, Aluminium und Holz geeignet.
- Zeichnet sich durch eine einfache Montage aus.
- Ermöglicht den Einsatz eines integrierten Insektenschutzes.
- Verfügt über eine verstärkte Kastenkonstruktion.
- Verfügbare Panzer: PVC 37, PVC 52, PA 39, EKO 39, PA 43, PA 52.

Maximale Höhen (Fenster + Kasten) in mm*

| Roka Top 2 EX | | | | | |
|---|---|---|---|---|---|
| Kasten | A | B | PA 39 | PA 43 | PA 52 |
| 250 | 250 | 280/300/345/365 | 3250 | 3500 | 2800 |
| 300 | 300 | 280/300/345/365 | 4500 | 4250 | 3300 |

*Die angegebenen Werte beziehen sich auf die maximalen Gesamt-Höhen der Jalousien ohne integriertes Insektenschutzgitter und hängen unter anderem von der Wahl der Steuerungsmethode.

Verfügbare Ausbauvarianten:

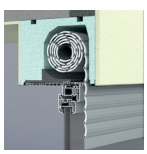
Monolithischer Putz

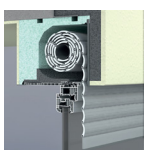
WDVS

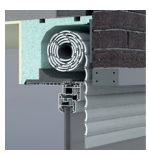
Klinker

# Aufsatzrollladen **Roka-Top 2 PLUS**

Der Rollladen Verfügt über die besten Eigenschaften des Roka-Top 2 und bietet dank der Revisionsklappe ohne Kammern eine hervorragende Wärme- und Schalldämmung. Besonders widerstandsfähig und langlebig, da das System direkt auf dem Rahmen montiert wird.



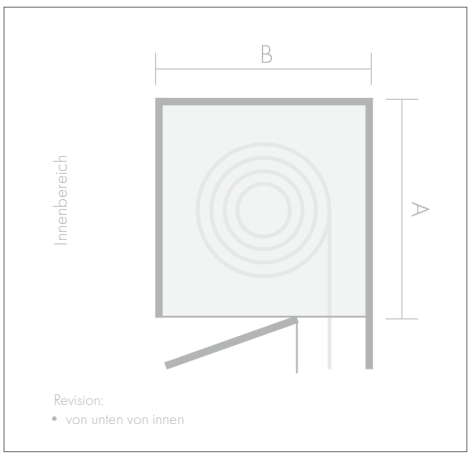


- Minimale Kastenbreite (elektrische Antriebe): 450 mm.
- Minimale Kastenbreite (manuelle Steuerung): 400 mm.
- Maximale Kastenbreite: 5500 mm.
- Max. Tiefe des Rahmens: 92 mm.

- Der Rollladen ist für Fenster aus PVC geeignet.
- Verfügt über eine verstärkte Kastenkonstruktion.
- Zeichnet sich durch sehr gute thermische und akustische Isolierwerte aus.
- Die Montage erfolgt ohne zusätzliche Profile zwischen dem Rahmen und Kasten.
- Der Kasten ist in drei Bauarten erhältlich.
- Verfügbare Panzer: PVC 37, PVC 52, PA 39, EKO 39, PA 43, PA 52.

Maximale Höhen (Fenster + Kasten) in mm*

| Roka Top 2 PLUS | | | | | |
|---|---|---|---|---|---|
| Kasten | A | B | PA 39 | PA 43 | PA 52 |
| 250 | 250 | 280/300/345/365 | 3250 | 3500 | 2800 |
| 300 | 300 | 280/300/345/365 | 4500 | 4250 | 3300 |

*Die angegebenen Werte beziehen sich auf die maximalen Gesamt-Höhen der Jalousien ohne integriertes Insektenschutzgitter und hängen unter anderem von der Wahl der Steuerungsmethode.

Verfügbare Ausbauvarianten:


Monolithischer Putz


WDVS


Klinker

# Aufsatzrollladen **Roka-Top 2 RG**

Rollladen für den Passivhausbau dank einer robusten Konstruktion, die Wärmebrücken minimiert. Optimale Kombination aus Aufsatz- und Unterputzrollladen. Ideal für PVC- und Aluminiumfenster. Die Revisionsklappe befindet sich außen, was eine Montage des Produkts an jedem Fenster ermöglicht.



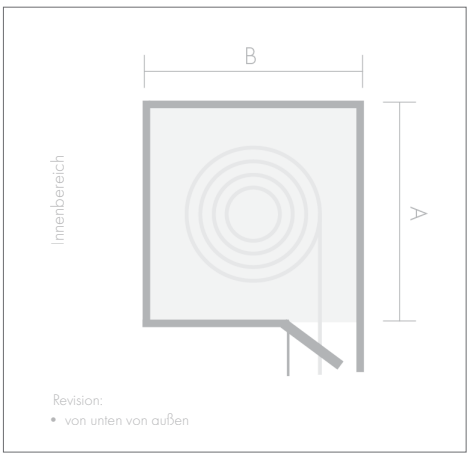


- Minimale Kastenbreite (elektrische Antriebe): 450 mm.
- Minimale Kastenbreite (manuelle Steuerung): 400 mm.
- Maximale Kastenbreite: 5500 mm.

- Für Fenster aus PVC und Aluminium geeignet.
- Verfügt über sehr gute akustische und thermische Isolierwerte.
- Der Kasten ist in vielen Varianten erhältlich.
- Der Kasten ist nach dem Verputzen von innen völlig unsichtbar.
- Verfügbare Panzer: PVC 37, PVC 52, PA 39, EKO 39, PA 43, PA 52.

Maximale Höhen (Fenster + Kasten) in mm*

| Roka Top 2 RG | | | | | |
|---|---|---|---|---|---|
| Kasten | A | B | PA 39 | PA 43 | PA 52 |
| 250 | 250 | 280/300/345/365 | 3250 | 3500 | 2800 |
| 300 | 300 | 280/300/345/365 | 4500 | 4250 | 3300 |

*Die angegebenen Werte beziehen sich auf die maximalen Gesamt-Höhen der Jalousien ohne integriertes Insektenschutzgitter und hängen unter anderem von der Wahl der Steuerungsmethode.

Verfügbare Ausbauvarianten:

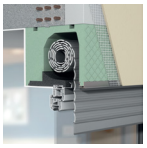
Monolithischer Putz


WDVS


Klinker

# Aufsatzrollladen **Roka-Top 2 RG EX**

Verbesserte Lösung des Systems Roka-Top 2 RG. Neu ist die kinderleichte Montage, die durch die Profile der PVC-Rollläden ermöglicht wird. Dies verkürzt die Montagezeit und verbessert die Möglichkeiten zur Anpassung an viele Fenstersysteme.



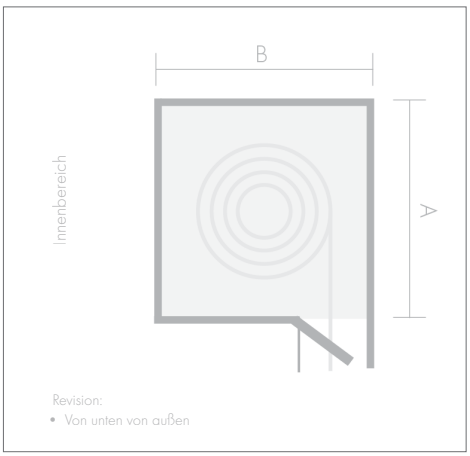


- Minimale Kastenbreite (elektrische Antriebe): 450 mm.
- Minimale Kastenbreite (manuelle Steuerung): 400 mm.
- Maximale Kastenbreite: 5500 mm.

- Für Fenster aus PVC, Aluminium und Holz geeignet.
- Verfügt über eine verstärkte Kastenstruktur.
- Verfügt über sehr gute akustische und thermische Isolierwerte.
- Zeichnet sich durch eine einfache Montage aus.
- Verfügbare Panzer: PVC 37, PVC 52, PA 39, EKO 39, PA 43, PA 52.
- Der Kasten ist in drei Bauarten erhältlich.

Maximale Höhen (Fenster + Kasten) in mm*

| Roka Top 2 RG EX | | | | | |
|---|---|---|---|---|---|
| Kasten | A | B | PA 39 | PA 43 | PA 52 |
| 250 | 250 | 280/300/345/365 | 3250 | 3500 | 2800 |
| 300 | 300 | 280/300/345/365 | 4500 | 4250 | 3300 |

*Die angegebenen Werte beziehen sich auf die maximalen Gesamthöhen eines Rollladens ohne integriertes Moskitonetz; sie hängen u.a. von der Wahl der Steuerungsmethode.

Verfügbare Ausbauvarianten:

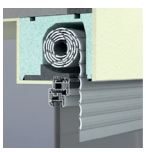
Monolithischer Putz

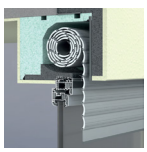
WDVS

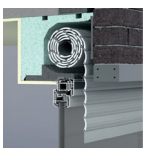
Klinker

# Aufsatzrollladen **Styroterm**

Der Aufsatzkasten für Projekte vor dem Verputzen. Er sorgt für Komfort und bietet gute thermische und akustische Isolierung. Der Kasten in der Version mit Revision von unten, die von außen montiert wird, ist von innen völlig unsichtbar.



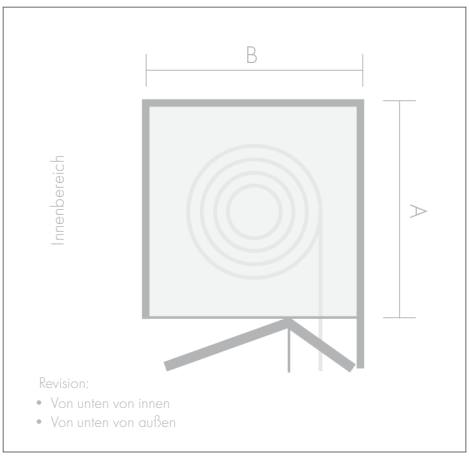


- Minimale Kastenbreite (elektrische Antriebe): 450 mm.
- Minimale Kastenbreite (manuelle Steuerung): 400 mm.
- Maximale Kastenbreite: 3000 mm.
- Maximale Rahmentiefe bei Revision von unten: 100 mm*
  *Die Einschränkung gilt für die Revision von unten von innen
- Verfügbare Farben: RAL, AP, SAL, GEA, REH.

- Ideal für PVC- und Aluminiumfenster.
- Bietet sehr gute akustische und thermische Isolierung.
- Charakterisiert sich durch einfache Montage.
- Ermöglicht den Einsatz eines integrierten Insektenschutzes.
- Verfügbare Panzer: PVC 37, PVC 52, EKO 39, PA 43, PA 52.

Maximale Höhen (Fenster + Kasten) in mm*

| SKB Styroterm | | | | | |
|---|---|---|---|---|---|
| Kasten | A | B | PA 39 | PA 43 | PA 52 |
| 260 | 260 | 264 | 2930 | 2670 | 1740 |
| 300 | 300 | 311 | 4710 | 4700 | 2910 |

*Die angegebenen Werte beziehen sich auf die maximalenGesamthöhen eines Rollladens ohne integriertes Moskitonetz; sie hängen u.a. von der Wahl der Steuerungsmethode.

# Füllung der **Sturzkästen**

Der Kunde hat vollständige Flexibilität bei der Auswahl, da er die Möglichkeit hat, nur die Ausstattung der bereits im Haus montierten Rollladenkästen zu kaufen. Er entscheidet, welche Funktionen und Designs er benötigt. Kosteneffizienz und Personalisierung auf hohem Niveau.

## SKN



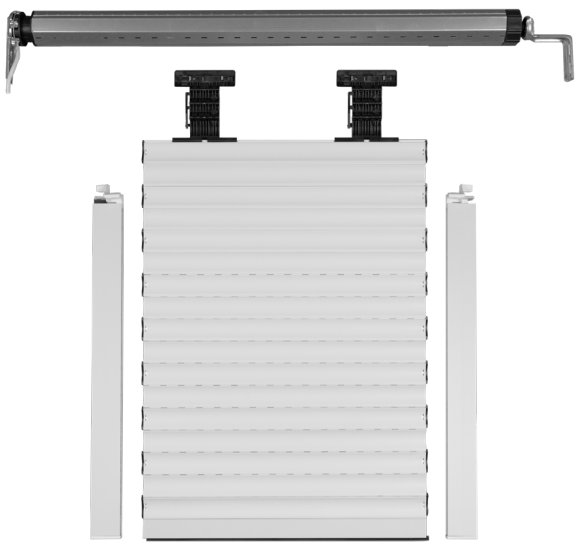

Der Panzer mit Elementen zur Selbstmontage ist für den Einsatz in Renovierungsprojekten vorgesehen, bei denen bereits ein Sturzkasten vorhanden ist, aber die restlichen Rollladenelemente fehlen. Das SKN-System ermöglicht die bequeme Nutzung eines solchen Kastens, ohne dass Maurerarbeiten für die Installation neuer Elemente erforderlich sind.

# **Einbruchhemmende** Rollläden

Einbruchhemmende Rollläden sind eine Garantie für Sicherheit. Besondere Verstärkungen im Panzer und in den Führungen gewährleisten den Schutzgrad RC2 oder RC3, was die Einbrecher effektiv abschreckt und den Bewohnern einen ruhigen Schlaf ermöglicht



Das einzige zertifizierte Einbruchschutzsystem – mit der Schutzklasse RC2 für den Panzer PE41 und RC3 für den Panzer PE55. Das System wurde für Vorbaurollläden aller Formen sowie für die Unterputzrollläden SP-E entwickelt. Dank des Verschlusssystems in den Führungen und der Verstärkung der Führungen wird ein manueller Einbruchsversuch erheblich erschwert - zudem ist das hohe und schwere PE55-Profil in der RC3-Variante des Panzers gegen jeden Versuch, ihn gewaltsam zu öffnen, widerstandsfähig. Wichtig ist, dass einbruchhemmende Rollläden aufgrund der verwendeten Verriegelungsmechanismen und des Gewichts des Panzers nur mit elektrischen Antrieben betrieben werden können

- Patentiertes Verriegelungssystem in den Führungen und der Endleiste.
- Extrudiertes Panzerprofil.
- Speziell entwickelte verstärkte Führungen.
- Einbruchschutzklasse RC2 oder RC3.
- Minimale Kastenbreite (elektrische Antriebe): 600 mm.
- Verfügbare Farben: RAL, ALUPROF.

Maximale Höhen (Fenster + Kasten) in mm

| Einbruchhemmende Rollläden SAR | | |
|---|---|---|
| Profil | PE41 (RC2) | PE55 (RC3) |
| max. Breite | 2600 mm | 2800 mm |
| max. Höhe | 2790 mm | 1800 mm / 4480 mm* |
| max. Fläche | 7, 25 $m^2$ | 4,3 $m^2$ / 9,6 $m^{2*}$ |

*Gilt für den Kasten SK45, 300 mm

# Panzer

Der an den Kasten angepasste Panzer sorgt für die Wärmedämmung der Räume und das Aussehen des Rollladens.



# PA – erhältlich in ALUPROF- und RAL-Farben

Aluminium-Panzer zeichnen sich durch ein schlankes, universelles Design sowie eine hohe Abrieb- und Farbbeständigkeit aus. Sie sind leicht und umweltfreundlich. Das Modell **PA 43** ermöglicht höhere Konstruktionen, während das Modell **PA 52** auch sehr große Konstruktionen zulässt.

**PA:** Das bedeutet ein Aluminiumprofil, das mit Polyurethanschaum gefüllt ist, der am häufigsten verwendete und optimierteste Panzer, der in Rollläden verwendet wird:

| PA 39 | |
|---|---|
| Gewicht 1m² (kg) | 2,8 |
| Dicke des Profils (mm) | 9 |
| Anzahl der Lamellen pro 1 m Höhe (Stück) | 25,6 |
| Maximale Fläche des Produkts (m2) | 6 |
| Profilhöhe (mm) | 39 |

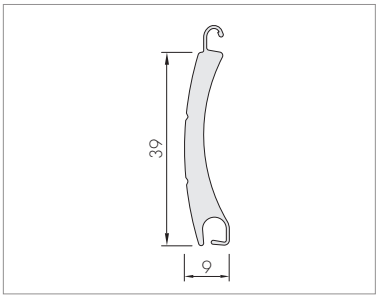


| EKO 39 | |
|---|---|
| Gewicht 1m² (kg) | 2,4 |
| Dicke des Profils (mm) | 8,2 |
| Anzahl der Lamellen pro 1 m Höhe (Stück) | 25,6 |
| Maximale Fläche des Produkts (m2) | 5,5 |
| Profilhöhe (mm) | 39 |

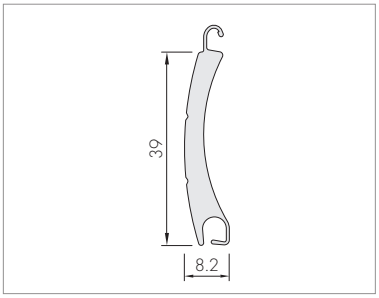


| PA 43 | |
|---|---|
| Gewicht 1m² (kg) | 2,6 |
| Dicke des Profils (mm) | 8,8 |
| Anzahl der Lamellen pro 1 m Höhe (Stück) | 23,2 |
| Maximale Fläche des Produkts (m2) | 9* |
| Profilhöhe (mm) | 43 |

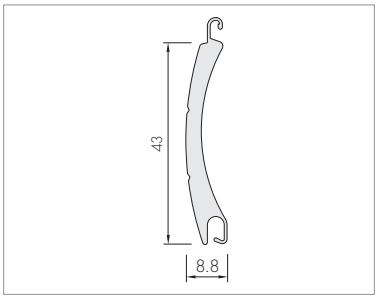


| PA 52 | |
|---|---|
| Gewicht 1m² (kg) | 3 |
| Dicke des Profils (mm) | 13 |
| Anzahl der Lamellen pro 1 m Höhe (Stück) | 19 |
| Maximale Fläche des Produkts (m2) | 8 |
| Profilhöhe (mm) | 52 |

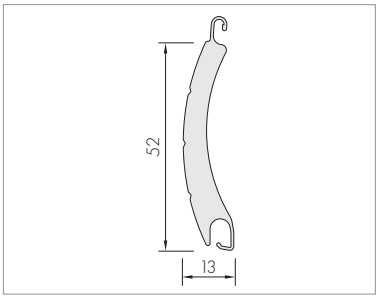


*Die vom Systemanbieter empfohlene Stabilität des Panzers wird für Flächen bis zu 7 m² erreicht.
Oberhalb dieses Wertes können leichte Wellenbildung im Panzer auftreten – dies beeinflusst jedoch nicht die Funktionalität, und der Rollladen erfüllt alle in der Norm festgelegten Kriterien.

# PVC – erhältlich in ALUPROF-Farben

Leise, wetterbeständige und leicht zu reinigende Panzer, die auf dem deutschen Markt beliebt sind. PVC 37 passt zu Fenstern mit einer Breite von bis zu 1,6 Metern, und PVC 52 - bis zu 3 Metern.

Das bedeutet ein Panzer aus Kunststoff, erhältlich in drei Farben aus der Aluprof-Palette:  Ultra Weiß, Grau, Beige, ohne Möglichkeit zur Lackierung.

| PVC 37 | |
|---|---|
| Gewicht 1m² (kg) | 3,5 |
| Dicke des Profils (mm) | 8 |
| Anzahl der Lamellen pro 1 m Höhe (Stück) | 27 |
| Maximale Fläche des Produkts (m2) | 3 |
| Profilhöhe (mm) | 37 |

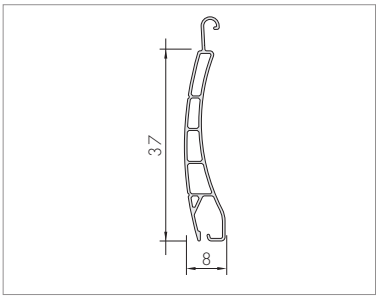


| PVC 52 | |
|---|---|
| Gewicht 1m² (kg) | 4 |
| Dicke des Profils (mm) | 14 |
| Anzahl der Lamellen pro 1 m Höhe (Stück) | 19 |
| Maximale Fläche des Produkts (m2) | 4,3 |
| Profilhöhe (mm) | 52 |

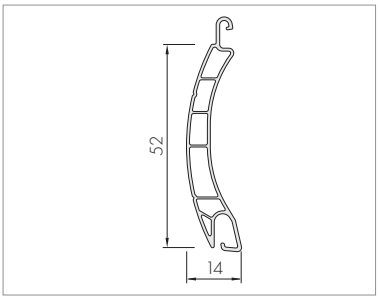

# PE – erhältlich in ALUPROF- und RAL-Farben

Für einbruchhemmende Rollläden sind Panzer aus extrudiertem Aluminium unverzichtbar. Sie sind langlebig, wieederstandsfähig und ermöglichen den Einsatz eines elektrischen Antriebs. Die Pulverbeschichtung schützt vor Verblassen und Absplittern.

PE: Das bedeutet extrudierte Panzer, die im System der einbruchhemmenden Vorbau- und Unterputz-Rollläden SAR verwendet werden, mit einem Einbruchschutz-Zertifikat RC2 für das Profil PE41 und RC3 für PE55. Die Panzer sind in mehreren Farben von Aluprof erhältlich und können in jeder Farbe der RAL-Palette lackiert werden.

| PE 41 | |
|---|---|
| Gewicht 1m² (kg) | 7,4 |
| Dicke des Profils (mm) | 8,5 |
| Anzahl der Lamellen pro 1 m Höhe (Stück) | 24 |
| Maximale Fläche des Produkts (m2) | 8,5 |
| Profilhöhe (mm) | 41 |

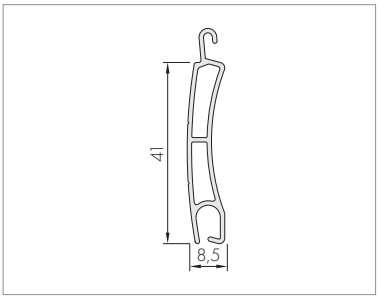


| PE 55 | |
|---|---|
| Gewicht 1m² (kg) | 8,7 |
| Dicke des Profils (mm) | 14 |
| Anzahl der Lamellen pro 1 m Höhe (Stück) | 18 |
| Maximale Fläche des Produkts (m2) | 15 |
| Profilhöhe (mm) | 55 |

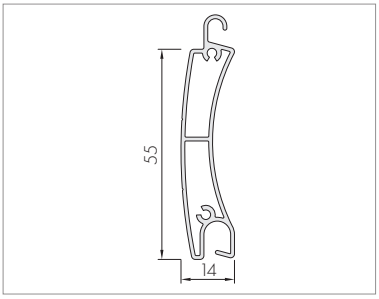

# Querschnitte der Führungsschienen
# **für vorbau- und unterputzrollläden**

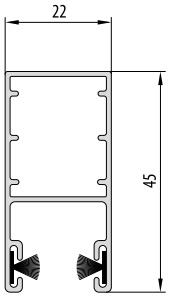


• PP45
• SK45 • SK90 • SKP • SKO-P • Railing SK45
• SP-E • QuadBox

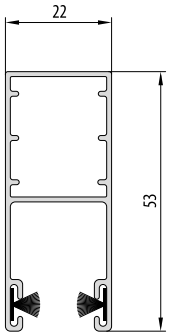


• PP53
• SK45 • SK90 • SKP • SKO-P • Railing SK45
• SP-E • QuadBox

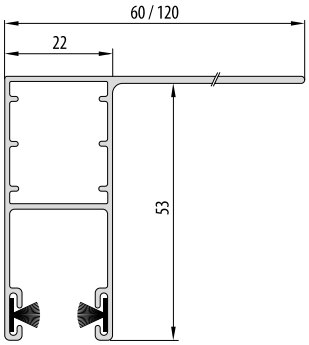


• PK53 / PK53 120
• SK45 • SK90 • SKP • SKO-P • Railing SK45
• SP-E • QuadBox

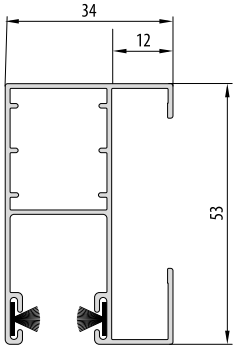


• PP53 ODS
• SK45 • SK90 • SKP • SKO-P • Railing SK45
• SP-E • QuadBox

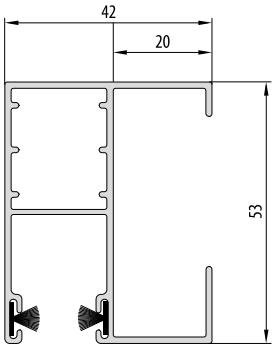


• PP53 ODS20
• SK45 • SK90 • SKP • SKO-P • Railing SK45
• SP-E • QuadBox

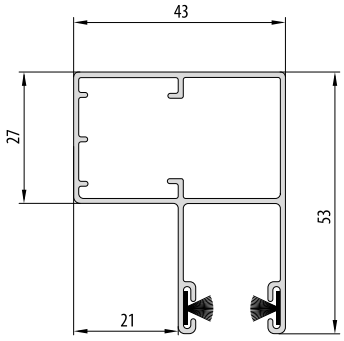


• PPMO53
• SK45 • SK90 • SKP • SKO-P • SP-E • QuadBox

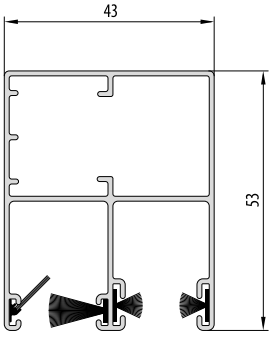


• PPDO53
• SK45 • SK90 • SKP • SKO-P • SP-E • QuadBox

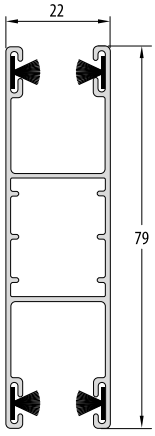


• PPD79
• SK45 • SK90 • SKP • SKO-P • Railing SK45
• SP-E • QuadBox

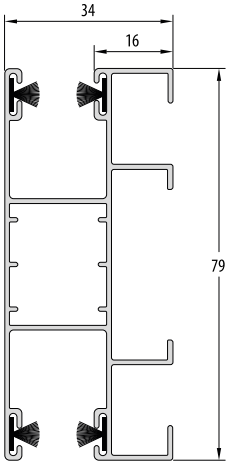


• PPD79 ODS
• SK45 • SK90 • SKP • SKO-P • Railing SK45
• SP-E • QuadBox

# Querschnitte der Führungsschienen
# **für vorbau- und unterputzrollläden**

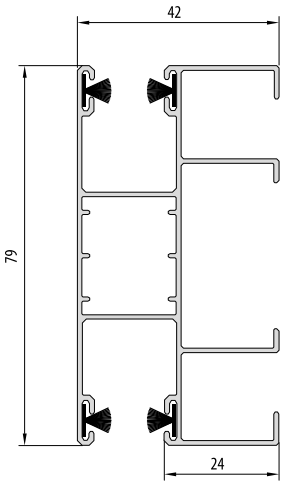


• PPD79 ODS20
• SK45 • SK90 • SKP • SKO-P • Railing SK45
• SP-E • QuadBox

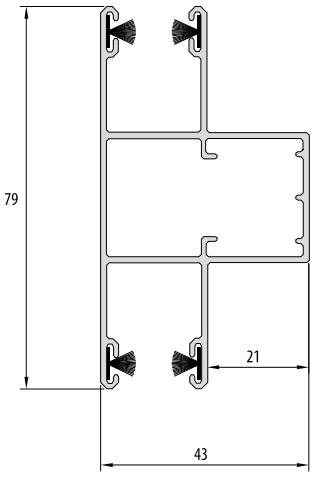


• PPDMO79
• SK45 • SK90 • SKP • SKO-P • SP-E • QuadBox

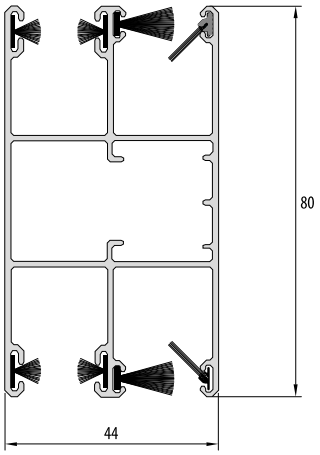


• PPDO79
• SK45 • SK90 • SKP • SKO-P • SP-E • QuadBox

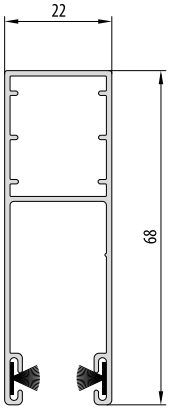


• PP68
• SK45 • SK90 • SKP • SKO-P
• Railing SK45 • SP-E • QuadBox

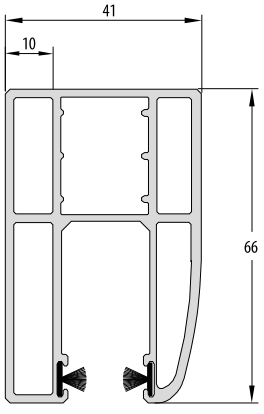


• PPW66 ODS10
• SK45 • SK90 • SKP • SKO-P
• Railing SK45 • SP-E • QuadBox

# Querschnitte der Führungsschienen
# **für Aufsatzrollläden**

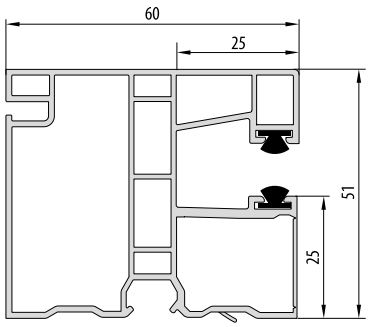


• EX5090
• Expert XT • Elite XT • Neo XT • Roka Top 2
• Roka Top 2 EX • Roka Top 2 PLUS • Exakt XT

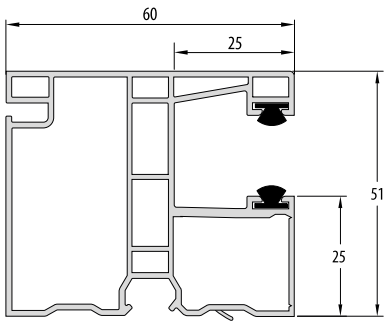


• EX5091
• Expert XT • Elite XT • Neo XT • Roka Top 2
• Roka Top 2 EX • Roka Top 2 PLUS • Exakt XT

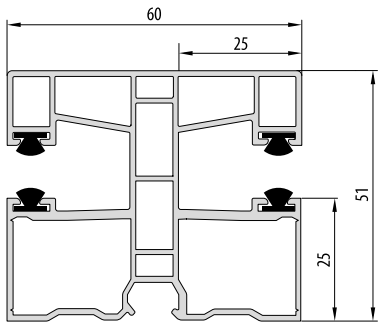


• EX5095
• Expert XT • Elite XT • Neo XT • Roka Top 2
• Roka Top 2 EX • Roka Top 2 PLUS • Exakt XT

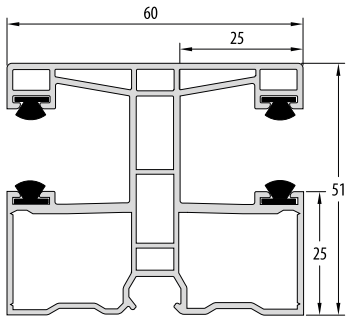


• EX5096
• Expert XT • Elite XT • Neo XT • Roka Top 2
• Roka Top 2 EX • Roka Top 2 PLUS • Exakt XT

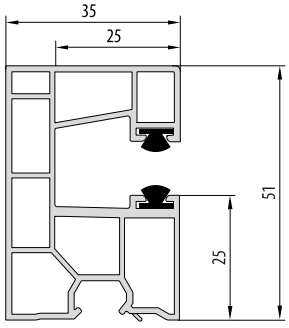


• EX5085*
• Expert XT • Elite XT • Neo XT • Exakt XT

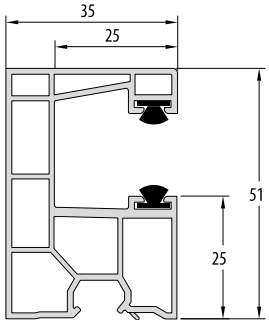


• EX5081*
• Expert XT • Elite XT • Neo XT • Exakt XT

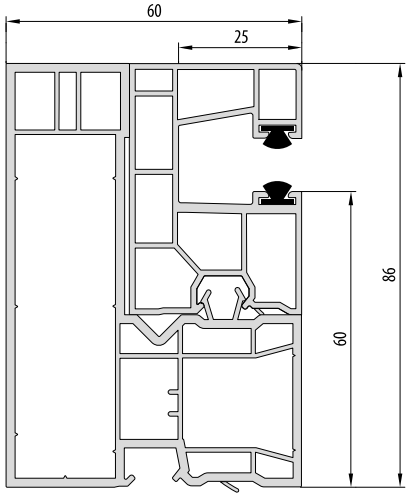


• EX5086
• Elite XT Revision von außen
• Neo XT Revision von außen

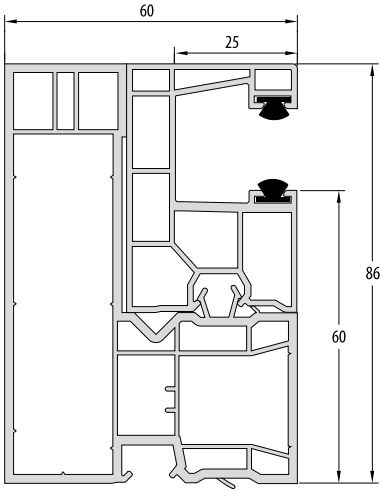


• EX5087
• Elite XT Revision von außen
• Neo XT Revision von außen

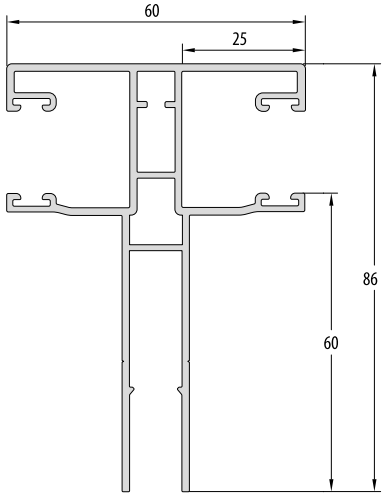


• EX5434
• Elite XT Revision von außen
• Neo XT Revision von außen

# Querschnitte der Führungsschienen
# **für Aufsatzrollläden**

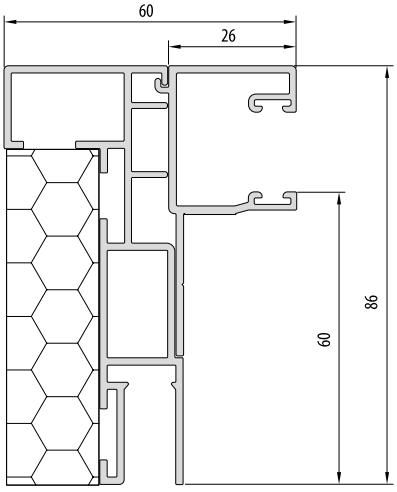


- **EX5433**
  - Elite XT Revision von außen
  - Neo XT Revision von außen

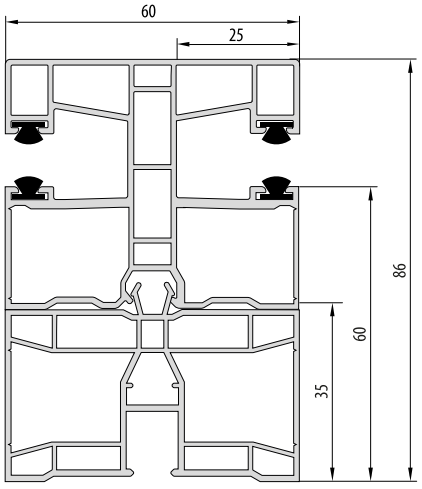


- **EX5095 + versatz 5082**
  - Elite XT Revision von außen
  - Neo XT Revision von außen

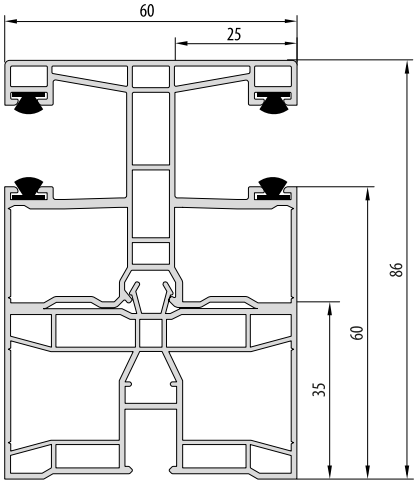


- **EX5096 + versatz 5082**
  - Elite XT Revision von außen
  - Neo XT Revision von außen

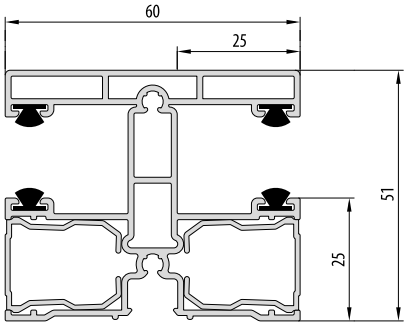


- **EX5431**
  - Expert XT • Elite XT • Neo XT • Roka Top 2
  - Roka Top 2 EX • Roka Top 2 PLUS • Exakt XT

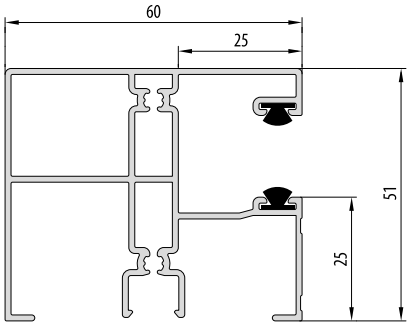


- **EX5432**
  - Expert XT • Elite XT • Neo XT • Roka Top 2
  - Roka Top 2 EX • Roka Top 2 PLUS • Exakt XT

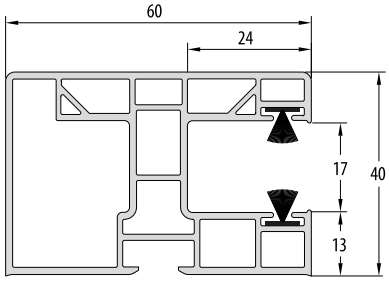


- **PP60/17**
  - Opoterm • Styrotherm

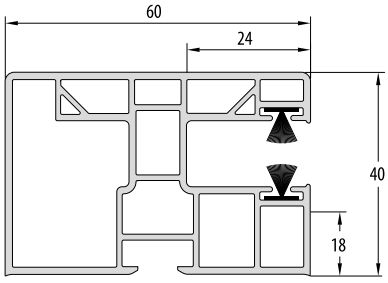


- **PP60/12**
  - Opoterm • Styrotherm

# Querschnitte der Führungsschienen
# **für Aufsatzrollläden**

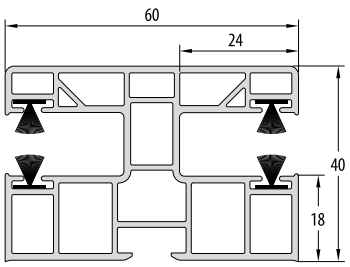


• PPD-P 60/12
• Opoterm, Styrotherm

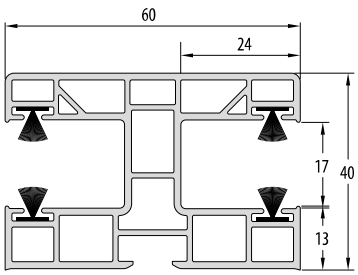


• PPD-P 60/17
• Opoterm, Styrotherm

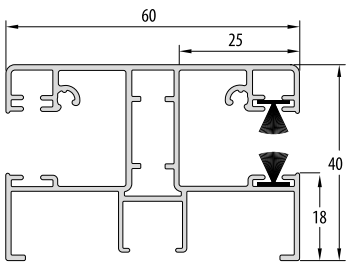


• PPDA 60/12
• Opoterm, Styrotherm

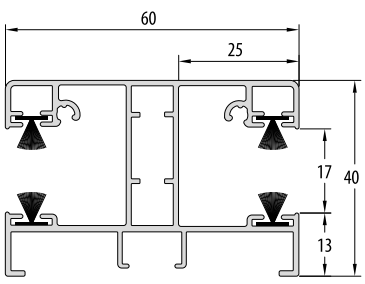


• PPDA 60/17
• Opoterm, Styrotherm

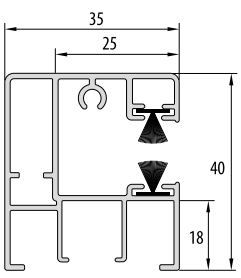


• PPA 35/12*
• Opoterm, Styrotherm

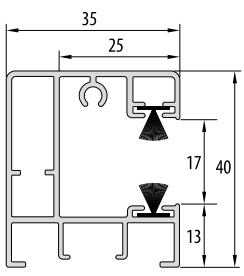


• PPA 35/17*
• Opoterm, Styrotherm

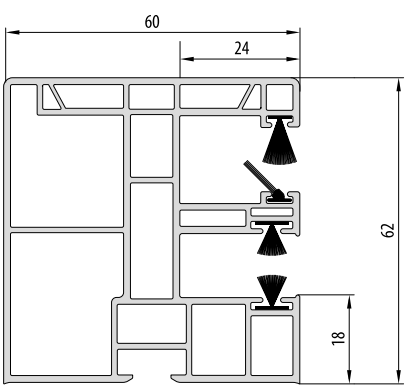


• PPM 60/12
• Opoterm

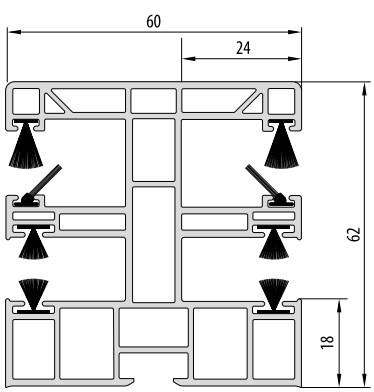


• PPDM-P 60/12
• Opoterm

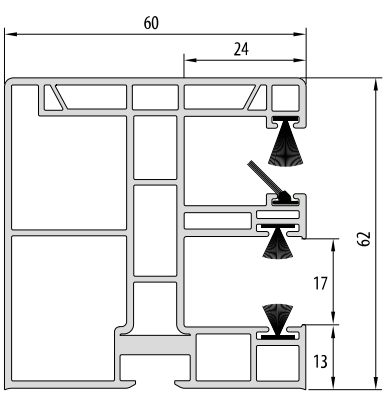


• PPDM-P 60/17
• Opoterm

# Querschnitte der Führungsschienen
# **für Aufsatzrollläden**

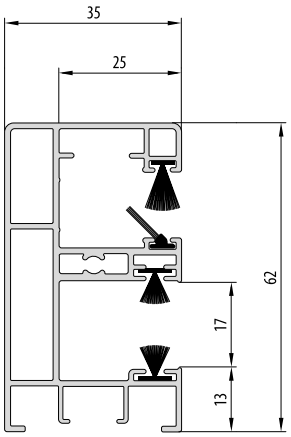


• PPAM 35/12*
• Opoterm

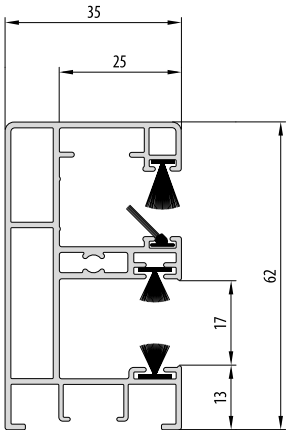


• PPAM 35/17*
• Opoterm

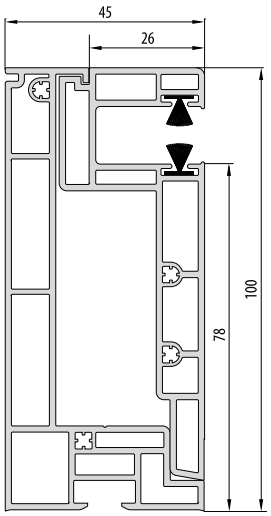


• PPRA12**
• Styroterm Revision von außen

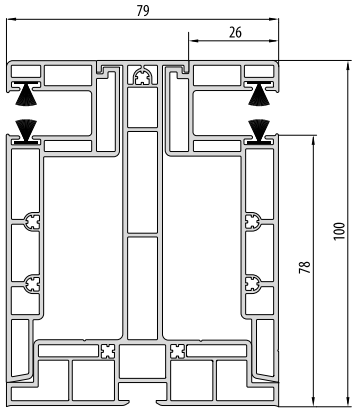


• PPDRA 79
• Styroterm Revision von außen

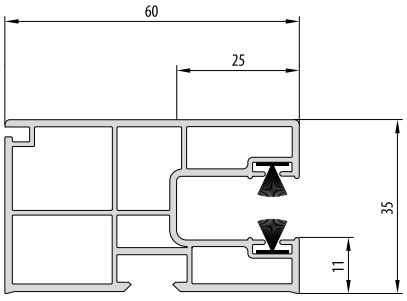


• PG08
• Cleverbox Si, Cleverbox Ri

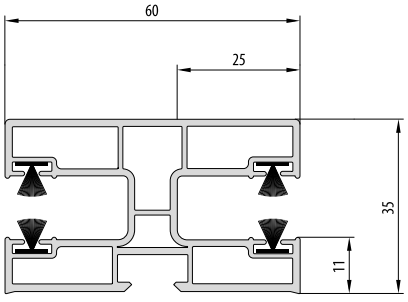


• PG02
• Cleverbox Si, Cleverbox Ri

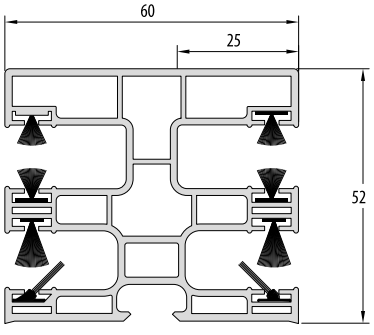


• PG09
• Cleverbox Si, Cleverbox Ri

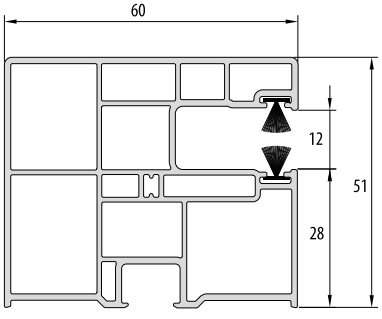


• 1620
• Decco Thermo Box

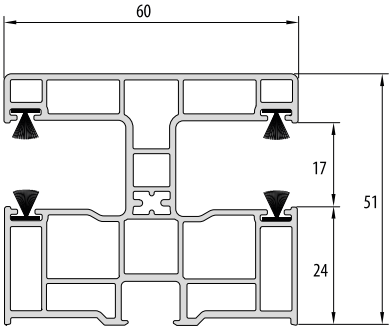


• 1652
• Decco Thermo Box

*Die Führungen werden um 25 mm nach innen gegenüber der äußeren Kante des Rahmens versetzt montiert.
**Die Führungen werden um 15 mm nach innen gegenüber der äußeren Kante des Rahmens versetzt montiert.

# Querschnitte der Führungsschienen
# **für Aufsatzrollläden**

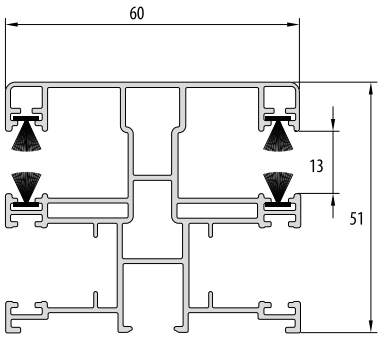


• **PATB**
• Decco Thermo Box

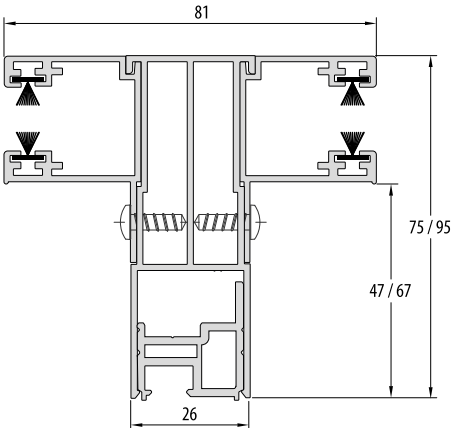


• **Teilungsschiene RGT 75/95**
• Roka top 2 RG / RG EX

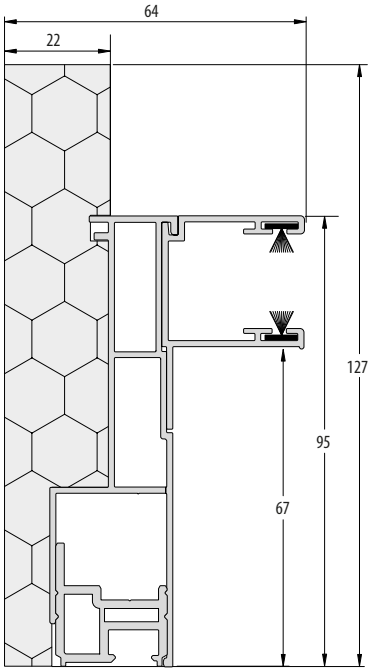


• **RGTG 95**
• Roka top 2 RG / RG EX

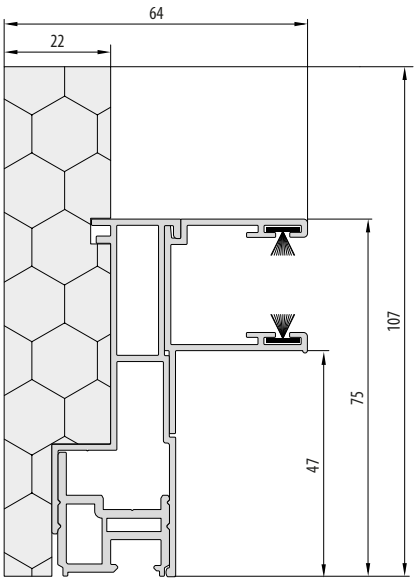


• **RGTG 75**
• Roka top 2 RG / RG EX

# Antriebe und **Zubehör**

Traditionelle Lösungen werden langsam durch elektrische Antriebe ersetzt, die den Schutz des Hauses verbessern und den Komfort der Bewohner steigern. Diese können wiederum mit einem klassischen Aufwickler einer Fernbedienung oder einem Smartphone bedient werden.

Klassische Rollladen Modelle können manuell bedient werden:

- mit hilfe eines Gurtes oder Seils mit Aufroller,
- kurbelmechanismus oder Federmechanismus mit Klinkenschloss.

Die Motoren sind mit Hinderniserkennung ausgestattet und bieten Schutz vor Beschädigung des Panzers. So kann ein zufällig auf einer Fensterbank abgestellter Blumentopf oder im Winter festgefrorene Rollladenelemente das Produkt nicht beschädigen.

Das Angebot umfasst Motoren und Zubehör der folgenden Marken: Forca, Aluprof, Elero, Inel, Rojaflex, Selve, Somfy, Yooda.

Diese Veröffentlichung stellt kein kommerzielles Angebot dar. Sie ist nicht die Grundlage für Reklamationen.
Die gezeigten Fotos sind beispielhafte Bilder und keine tatsächlichen Produktfotos.

11/2026

